Fail-Safe actuator used in typical Fire and Smoke damper applications

- Par de giro del motor 30 in-lb [3.5 Nm]
- Tensión nominal AC 230 V
- Control On/Off (Encendido/Apagado)
- a 350 °F [177°C] durante 30 min
- 15 s, <15 s Motor/Función de seguridad

5 años garantía

Datos técnicos

Datos eléctricos	Tensión nominal	AC 230 V
	Frecuencia nominal	50/60 Hz
	Rango de tensión nominal	AC 207...253 V
	Consumo de energía en funcionamiento	17 VA
	Consumo energía en reposo	4 W, 8 VA (60 Hz 5,5 VA), tope final 27 VA, fusible de acción retardada 0,125 *
	Inrush current (Imax)	3.7 A
	Conexión eléctrica	3 Cables 32" [0.9 m], 18 AWG con conector de conducto NPT de 1/2"
	Protección de sobrecarga	electrónica giro completo 0...95°
	Electrical Protection	carcasa puesta a tierra, 230 V
Datos de funcionamiento	Par de giro del motor	30 in-lb [3.5 Nm] a 350 °F [177°C] durante 30 min
	Sentido del movimiento del motor	seleccionable según montaje en sentido horario/antihorario
	Sentido de movimiento de la función de seguridad	reversible con montaje en sentido horario/ antihorario
	Ángulo de giro	95°
	Tiempo de giro (motor)	15 s / 90°
	Nota del tiempo de giro del motor	at rated voltage and torque 32...122°F [0...50°C]
	Tiempo de giro a prueba de fallos	<15 s
	Nivel de ruido, motor	45 dB(A)
	Nivel de ruido, función de protección a prueba de fallas	62 dB(A)
	Indicador de posición	Mecánicos
Datos de seguridad	Grado de protección IEC/EN	IP30
	Grado de protección NEMA/UL	NEMA 1
	Carcasa	UL Enclosure Type 1
	Listado de agencias	cULus según UL60730-1A/-2-14, CAN/CSA E60730-1:02 Departamento de Edificios de la ciudad de Nueva York MEA 197-07-M
	Norma de Calidad	ISO 9001
	UL 2043 Compliant	Adecuado para su uso en cámaras de aire según la Sección 300.22(C) de la NEC y la Sección 602 de la IMC

Datos técnicos

Datos de seguridad	Humedad ambiente	Máx. 95% RH, sin condensación
	Temperatura ambiente	32...122°F [0...50°C]
	Temperatura de almacenamiento	-40...176°F [-40...80°C]
	Nombre del edificio/Proyecto	sin mantenimiento
Peso	Peso	6.7 lb [3.1 kg]
Materiales	Material de la carcasa	acero galvanizado

Notas al pie † UL File XAPX.E108966

Notas de seguridad

- * Ni UL ni Belimo exigen la fusión individual de los actuadores FSLF.
- El FSLF alcanza picos de corriente altos cuando es accionado contra su tope final o cualuqier otro tipo de tope. Dada la tecnología de fusibles y disyuntores, esto requiere aumentar el valor del fusible o del disyuntor para evitar aperturas o disparos molestos. Se debe utilizar un fusible de acción lenta de 1 A para 24 VAC. Se debe utilizar un fusible de acción lenta de 0.25 A para 120 VAC. Se debe utilizar un fusible de acción lenta de 0.125 A para 230 V.
- NOTAS DE SEGURIDAD
- El cableado y la instalación deben cumplir con todos los códigos eléctricos y mecánicos locales.
- El actuador no contiene componentes que el usuario pueda sustituir o reparar.
- Los cables no están plenamente clasificados y requieren un conducto flexible.
- Conector roscado de 1/2": atornille un accesorio en el casquillo metálico del actuador. Enchufe el cableado de entrada del actuador con un conducto flexible adecuado. Termine correctamente el conducto en una caja de conexiones adecuada.
- Conector flexible de 3/8" (modelos -FC): monte el conducto flexible en el casquillo metálico del actuador mediante el tornillo suministrado con un torque de 1.2 Nm [10 in-lb]. Enchufe el cableado de entrada del actuador con un conducto flexible adecuado. Termine correctamente el conducto en una caja de conexiones adecuada.

Características del producto

Aplicación La serie FS de actuadores con resorte de retorno está diseñada para el funcionamiento de las compuertas de protección cortafuegos/control de humos con certificación UL555 y UL555S en sistemas de ventilación y aire acondicionado.

Funcionamiento El actuador está montado en su posición de seguridad con la(s) compuerta(s) normalmente cerrada(s). Al aplicar la potencia, el actuador lleva la compuerta a la posición de apertura. El resorte interno se tensa al mismo tiempo. Si se interrumpe la fuente de alimentación, el resorte devuelve la compuerta a su posición de seguridad.

Especificación típica Todas las compuertas de protección cortafuegos y control de humos combinadas se entregan con actuadores de serie FSTF, FSLF, FSNF o FSAF de Belimo. Todas las sustituciones deben ser aprobadas antes de la presentación de la oferta. La compuerta y el actuador deberán tener homologación UL555S para 250 °F y/o 350 °F. El actuador deberá haber sido probado según la norma UL2043 de acuerdo con los requisitos de IMC 602.2 y NEC 300.22 (c). Cuando se requiera la indicación de la posición, se proporcionarán modelos -S con interruptores auxiliares.

Accesorios

Accesorios eléctricos

Descripción	Tipo
Dispositivo de disparo termoeléctrico, Temperatura dentro del ducto de aire 165°F	BAE165 US
Contacto auxiliar 2x SPDT	S2A-F US

Accesorios

Accesorios mecánicos	Descripción	Tipo
	Protección climática 13x8x6" [330x203x152 mm] (LxWxH)	ZS-100
	Protección climática 406x213x102 mm [16x8-3/8x4"] (LxAxAl)	ZS-150

Instalacion electrica

Notas de aplicación

1 Proporciona protección contra sobrecargas y desconexiones según se requieran.
45 Los actuadores se pueden alimentar en paralelo. Debe respetarse el consumo de energía.
75 Puesta a tierra disponible en algunos modelos.

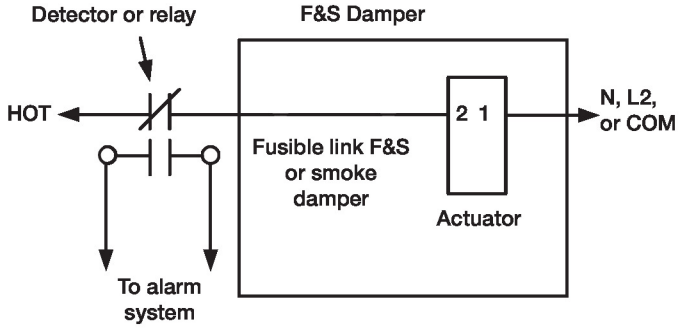

Cableado típico de compuerta de protección contra humos o de enlace fusible

Esquema de conexionado

AC 230 V

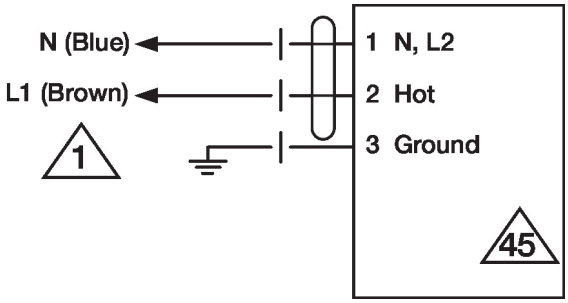

Cableado de control típico de compuerta de contención

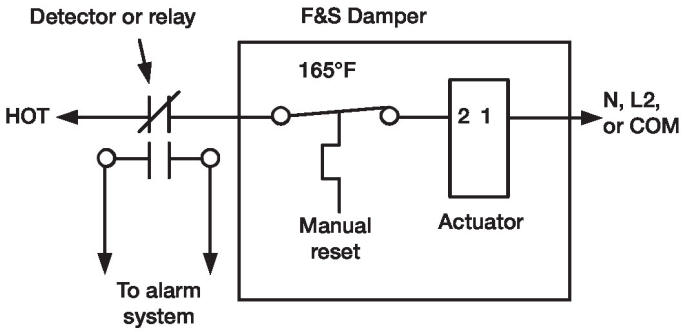

Instalacion electrica

Esquema de conexionado

Cableado típico de compuerta de protección contra humos o de enlace fusible

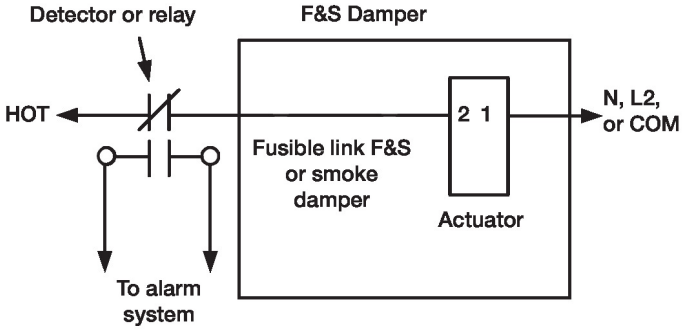

Cableado de actuador paralelo

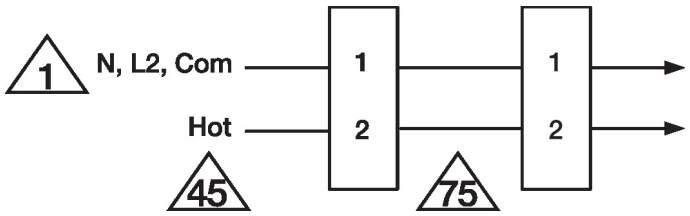
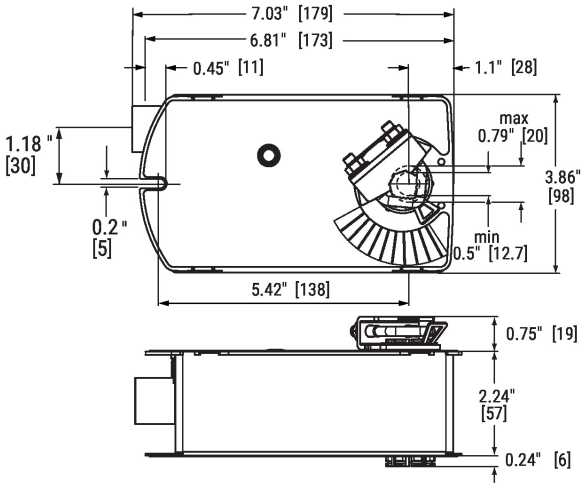
Dibujos dimensionales